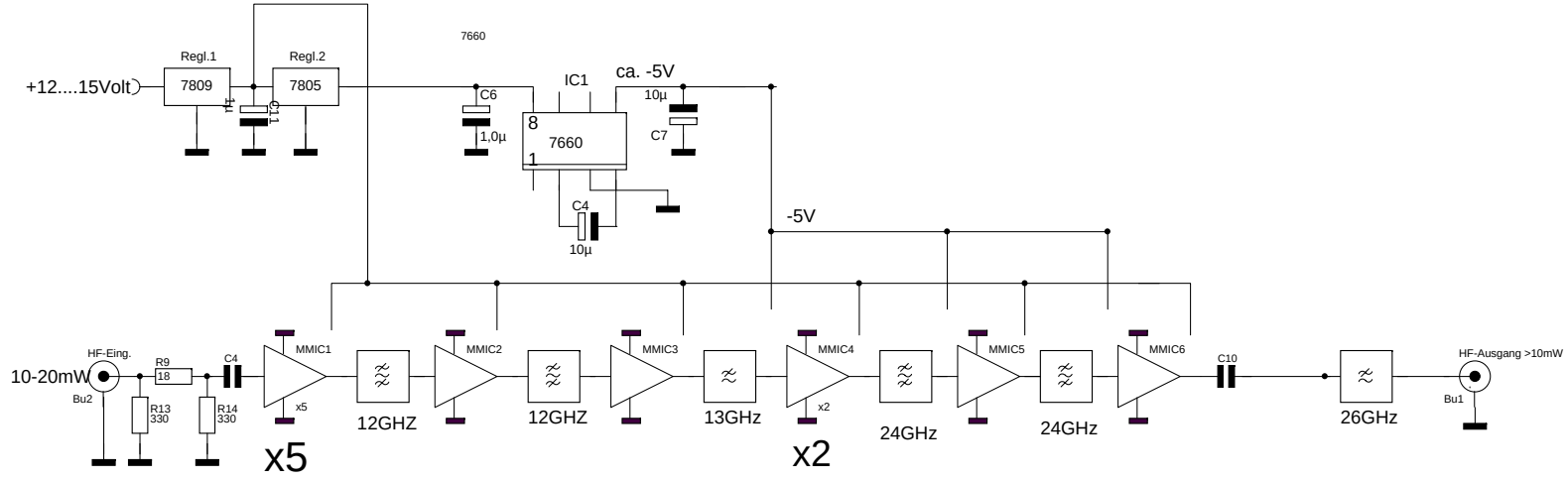

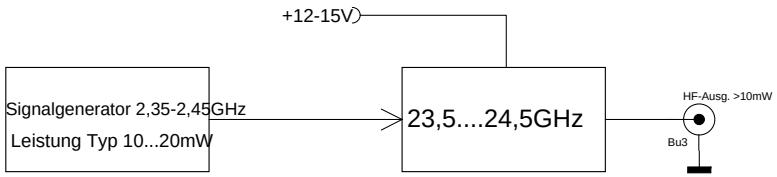

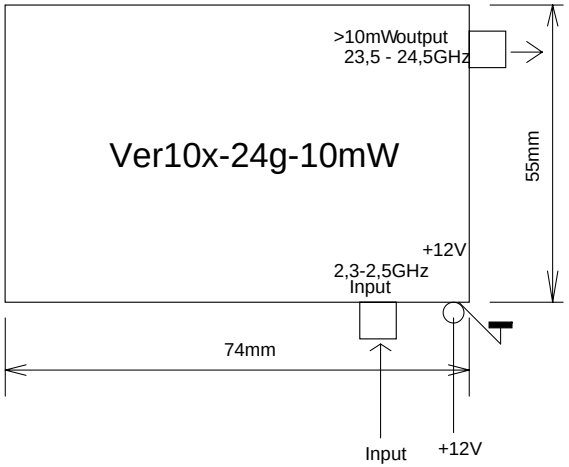

Technische Daten:

Ub 11-15V Ib 130-140mA
Pin Typ. 10-20mW (min 10 ; max 25) von 2,35-2,45GHz
Pout Typ. 10mW (min 8 ; max 20) von 23,5-24,5GHz) an 50 (!)Ohm
Nebenwellen besser -40dB (typ -50dB max. -55dB)

Änderungen			Datum	Name	Bezeichnung	Blattzahl: 1
Datum	Name	gez.:	3/ 2010	Zech	Ver10x-24g-10mW	
		gepr.:				Blatt-Nr.: 1
		Irrtümer und Änderungen Vorbehalten !			Zeichnungs-Nr.: 1	