1,3GHz

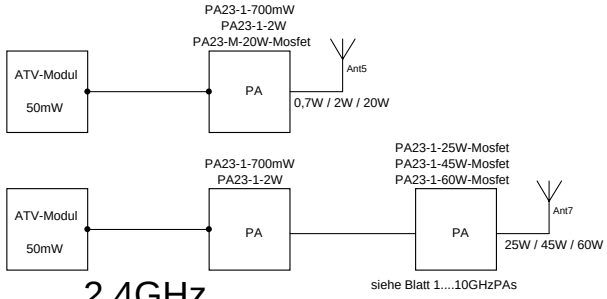

2,4GHz

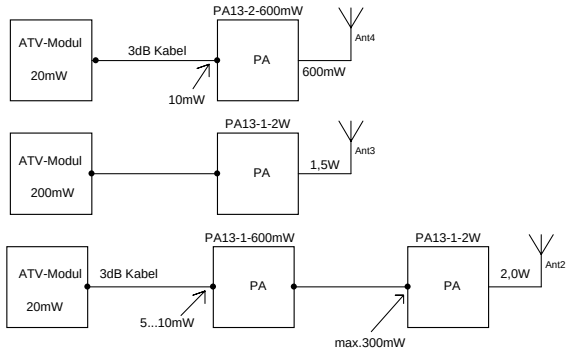

Größere Leistungsstufen siehe Katalog 1 . . 10GHz PAs.

Empfang von 2,4GHz ATV mit Konverter

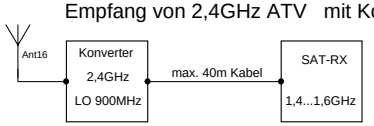

3,4GHz

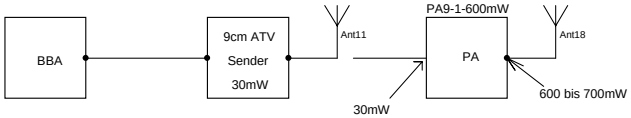

5,7GHz

5,7GHz ATV mit 23cm Steuersender und Vervierfacher

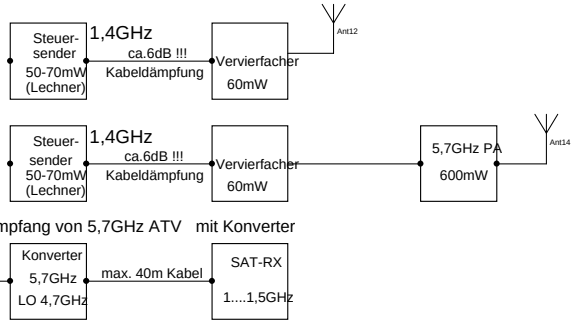

10GHz

10GHz ATV mit 13cm Steuersender und Vervierfacher

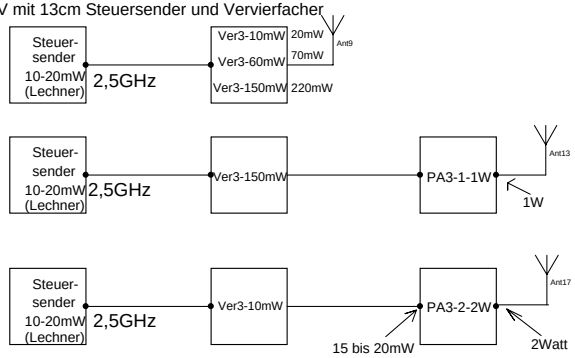

24GHz

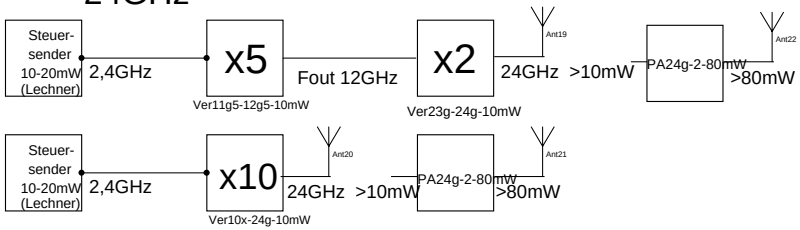

Änderungen			Datum	Name	Bezeichnung	Blattzahl: 1
Datum	Name	gez.:	3/2010	Zech	Anwendungsbeispiele für ATV-Baugruppen FM - ATV	
		gepr.:				Blatt-Nr.: 1
		Irrtümer und Änderungen Vorbehalten !			Zeichnungs-Nr.: 1	